K 3 – Reck – Zweifach

Ansicht 3D

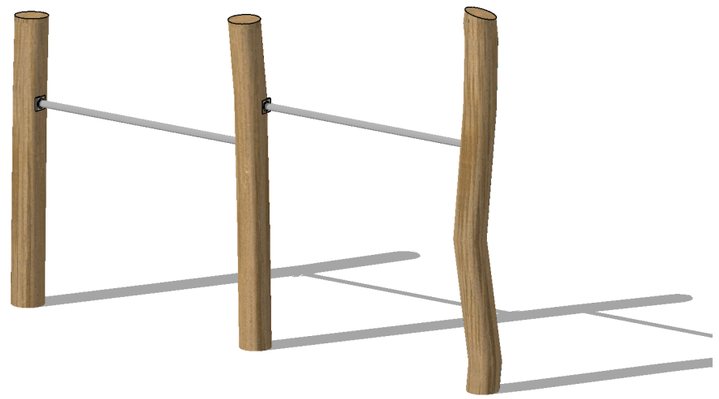

Achtung:
Die Höhe der Reckstangen kann in der Höhe der Pfosten frei bestimmt werden!
Ab einer Höhe von 1,50m wird Fallschutz benötigt.
Der Sicherheitsbereich richtet sich nach der Höhe der Reckstangen.

Achtung!
Wenn der Sicherheitsbereich mit einer Borde begrenzt wird, kann es notwendig sein, diesen **um ca. 50 cm** zu erweitern!

Aufsicht/ Fundament – Maßstab 1:30

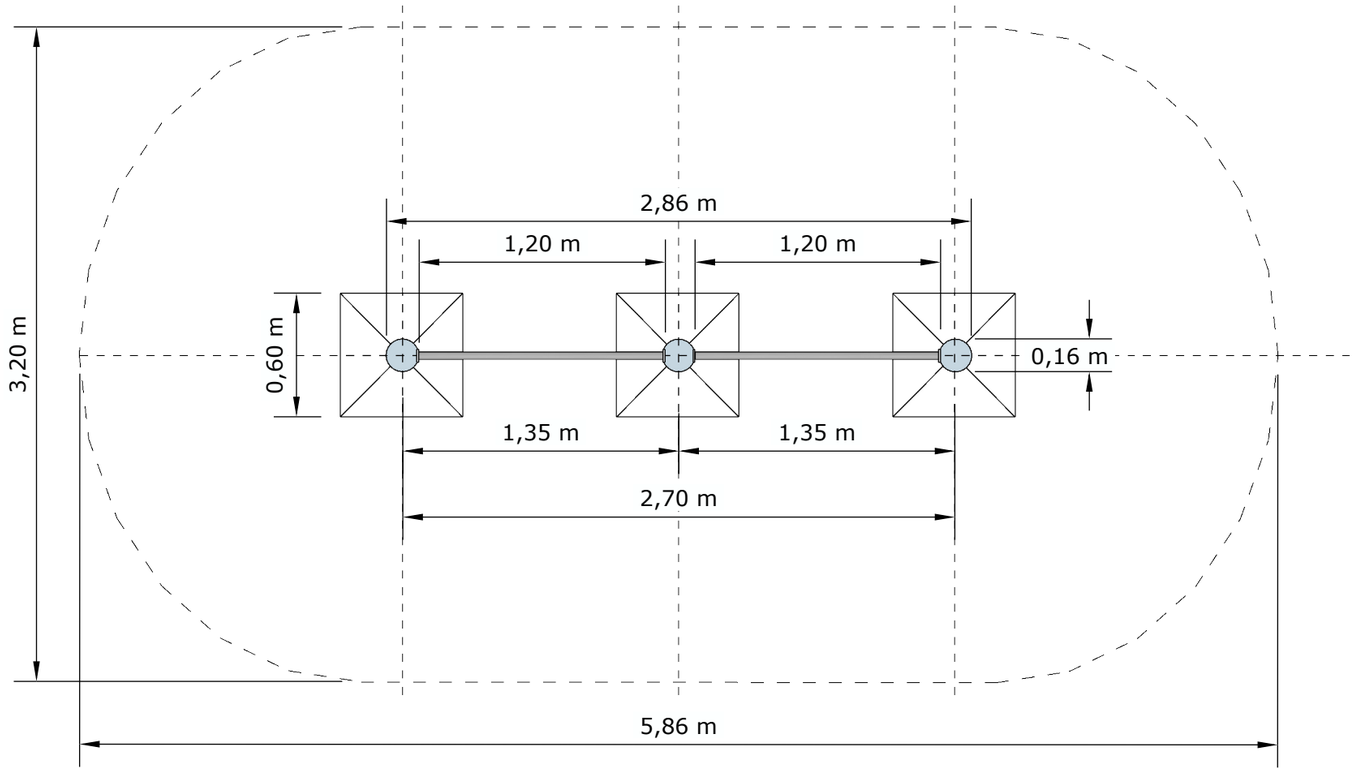

Fundament – Maßstab 1:20
Prinzipdarstellung: Variante (mit /ohne Pfostenschuh)

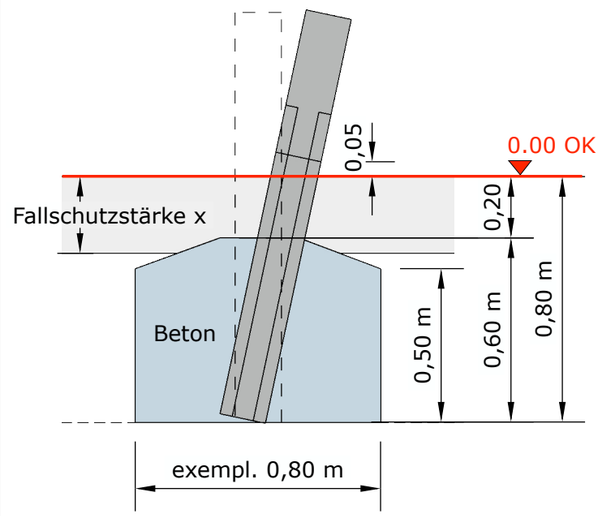

SPiEL FELDER
Holzwelten
Frank Heilemann

Leipzig, 08.05.2023
© Holzwelten Frank Heilemann GmbH & Co. KG / Eva Felder-Fanselau