A-1 Gestrüpp Typ 1 - Perspektive und Ansichten

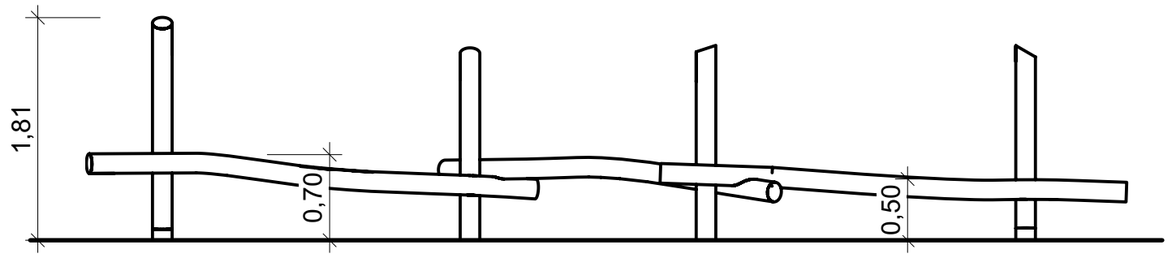

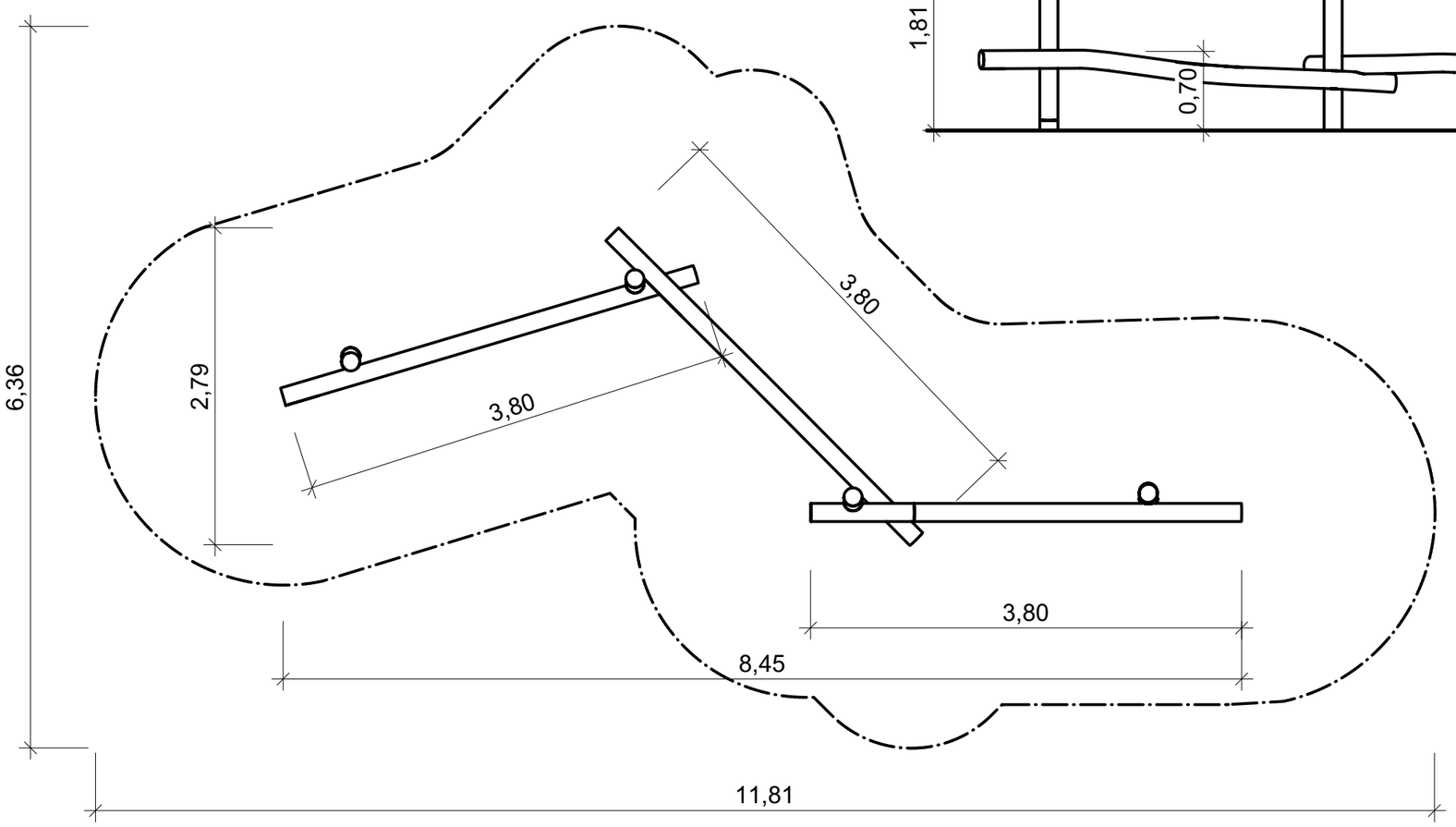

SPIELFELDER

Holzwelten
Frank Heilemann

Fockendorf, 22.02.2024

© Holzwelten Frank Heilemann GmbH & Co. KG / Samuel Schießl